GR-1450EX

Sức nâng: 145,000 kg ở 2.5 m
Cần chính 6 đoạn: 13.1m - 61.0 m
Cần phụ 2 đoạn: 10.3/ 18.0 m
Chiều cao nâng móc tối đa:

61.1 **m (cần chính)**
78.4 **m (cần phụ)**

Bán kính tải tối đa:

56.0 **m (cần chính)**
64.9 **m (cần phụ)**

Hình ảnh chỉ mang tính minh họa.

TỔNG ĐẠI LÝ CHÍNH THỨC TẠI VIỆT NAM

Công ty CP Tổng Công Ty Vĩnh Phú
Số 990 - Xa lộ Hà Nội - P. Bình Đa -Biên Hòa - Đồng Nai
ĐT: 02513 831 615 - Fax: 02513 836 836
Email: vinhphu@vitrac.vn - Website: www.vitrac.vn

Văn phòng, Kho hàng tại Hà Nội
Lô 1 - KCN Quang Minh - Mê Linh - Hà Nội
ĐT: 02435 562 277 - Fax: 02435 561 212
Email: vinhphuhanoi@vitrac.vn

*Thông số kỹ thuật có thể thay đổi mà không báo trước

ĐẶC TÍNH KỸ THUẬT

MODEL	GR-1450EX
SỨC NÂNG TỐI ĐA	145,000 kg ở 2.5 m
TỐC ĐỘ DI CHUYỂN (TỐI ĐA)	15 km/h
KHẢ NĂNG VƯỢT DỐC (TAN θ) (với đối trọng 18.2 tấn)	52 % (đến lúc dừng máy) *30 % *Máy nên được vận hành theo giới hạn thiết kế của buồng trục khuỷu động cơ. (17° : MITSUBISHI 6M60-TL)
KHỐI LƯỢNG: tổng khối lượng xe Trục 1 Trục 2 Trục 3	91,154 kg * 90,805 kg * Nối cần phụ thủ công 29,398 kg * 28,701 kg 30,640 kg * 30,814 kg 31,116 kg * 31,290 kg
BÁN KÍNH QUAY TỐI THIỂU	14.9 m (lái 2 bánh), 9.9 m (lái 6 bánh) (Tính tại điểm chính giữa của lốp ngoài xe)
CẦN CHÍNH Chiều dài khi thu lại hoàn toàn Chiều dài khi đẩy hoàn toàn Tốc độ khi đẩy cần Tốc độ khi nâng cần	Cần chính được đẩy hoàn toàn 6 đoạn. 13.1 m 61.0 m 47.9 m trong 450 s 20° đến 60° trong 28 s
CẦN PHỤ Chiều dài	2 đoạn quay xung quanh cần chính. Góc lắp đặt (5°-40°) bởi xilanh nghiêng *3 loại góc lắp đặt (0°/20°/40°). 10.3 m và 18.0m * Nối cần phụ thủ công
TỜI CHÍNH Lực kéo cáp đơn Vận tốc cuốn cáp Dây cáp	Loại thay đổi được tốc độ, tang tời có rãnh được dẫn động bằng mô tơ thủy lực kiểu piston hướng trục. 70.6 kN {7,200 kgf} 136 m / phút. (ở lớp thứ 4) 19 mm (Đường kính)
TỜI PHỤ Lực kéo cáp đơn Vận tốc cuốn cáp Dây cáp	Loại thay đổi được tốc độ, tang tời có rãnh được dẫn động bằng mô tơ thủy lực kiểu piston hướng trục. 70.6 kN {7,200 kgf} 136 m / phút. (ở lớp thứ 4) 19 mm (Đường kính)
QUAY TOA Tốc độ Bán kính xoay đuôi toa	1.3 vòng/phút 4,600 mm
HỆ THỐNG THỦY LỰC	Bơm....2 bơm piston thay đổi lưu lượng cho chức năng cẩu 2 bơm bánh răng cho trợ lái, xoay toa và thiết bị tùy chọn. Van điều khiển.... Van tổ hợp tác động bằng áp suất điều khiển kết hợp với van giảm áp. Mạch. Được trang bị bộ làm mát dầu bằng quạt gió. Áp suất dầu mạch chính hiển thị trên màn hình AML. Dung tích thùng dầu thủy lực xấp xỉ 763 lít Bộ lọc .... Lọc đường dầu hồi về

Thiết bị tự động bảo vệ quá tải của TADANO (Model: AML-C)	Một bộ xử lý trên cabin phát ra tín hiệu cảnh báo nghe nhìn khi có quá tải. Tất cả chuyển động của xe đều bị ngắt 1cách tự động trước khi xảy ra quá tải. Với chức năng hạn chế khả năng làm việc (bán kính tải và / hoặc góc nghiêng cần và/ hoặc chiều cao đỉnh cần và / hoặc góc quay toa). Có chức năng giảm tốc độ một cách tự động và dừng êm dịu khi quay toa, và nâng hạ cần chính. Các chức năng sau đây được hiển thị: * Momen tải dạng phần trăm * Số đường cáp luồn trên mỏ móc *Góc nghiêng cần * Chiều dài cần chính * Bán kính tải *Vị trí chân chống *Chỉ báo trên lốp cao su *Tải thực tế trên móc *Chiều cao nâng móc tối đa (có thể) * Góc quay cần * Áp suất dầu thủy lực trên mạch chính * Chiều dài và góc nối cần phụ (chỉ khi vận hành cần phụ)
CHÂN CHỐNG Các tầm rộng chân chống được đẩy ra	4 chân chống dạng chữ H điều khiển bằng thủy lực. Mỗi chân chống có thể điều khiển đồng thời hay độc lập từ cabin. Được trang bị bộ thăng bằng bọt nước. Đế chân chông có thể được xếp trên kích chân chống hoặc được tháo ra để tăng góc tiếp cận và góc thoát. Tất cả xilanh được lắp van 1 chiều dẫn hướng. Cầu vận hành tùy theo chiều dài chân chống được đẩy ra. Mỗi chân chống được trang bị bộ cảm biến chiều dài. Chân chống có thể dễ dàng tự tháo ra khi di chuyển Hoàn toàn ... 8,200 mm, Trung bình ... 7,300 mm & 5,500 mm Tối thiểu ... 2,990 mm, Đường kính chân đế ... 570 mm
KIỂU LÁI	Động cơ phía sau, tay lái bên trái, 2 cách lựa chọn trục dẫn động (bằng công tắc tay). 6 x 2 trục 1 chủ động, 6 x 4 trục 1 và 3 chủ động.
ĐỘNG CƠ	Model. ....MITSUBISHI 6M60-TL Loại ....Động cơ diesel 4 thì, tuộc-bô tăng áp và làm mát sau, 6 xi-lanh thẳng hàng, phun trực tiếp, làm mát bằng nước. Dung tích xi lanh... 7,540 cm^3 Công suất ra tối đa... 200 kW ở 2,600 vòng/phút Momen xoắn tối đa ... 785 N-m ở1,400 vòng/phút
HỘP SỐ	Hoàn toàn tự động, được điều khiển bằng điện tử.
CHUYỂN HƯỚNG	Trợ lái thủy lực, điều khiển bằng vô lăng lái, 4 mode chuyển hướng: 2 bánh trước, 4 bánh sau 6 bánh kết hợp, 6 bánh theo đường chéo
HỆ THỐNG TREO	Trục 1 Treo cứng trên khung xe. Trục 2,3 "Xilanh treo khí-thủy lực" có điều chỉnh cân bằng và dao động
LỐP XE	26.5 R 25, áp suất : 650 kPa
THÙNG NHIÊN LIỆU	300 lít
TÙY CHỌN	Móc chính 100 tấn (8 puly), móc chính 100 tấn bổ sung và các puly bổ sung < Được sử dụng khi tải hơn 100 tấn>, móc chính 45 tấn (3 puly), bộ ngăn ngừa ra cáp quá mức, bộ bơm hơi lốp

KÍCH THƯỚC XE

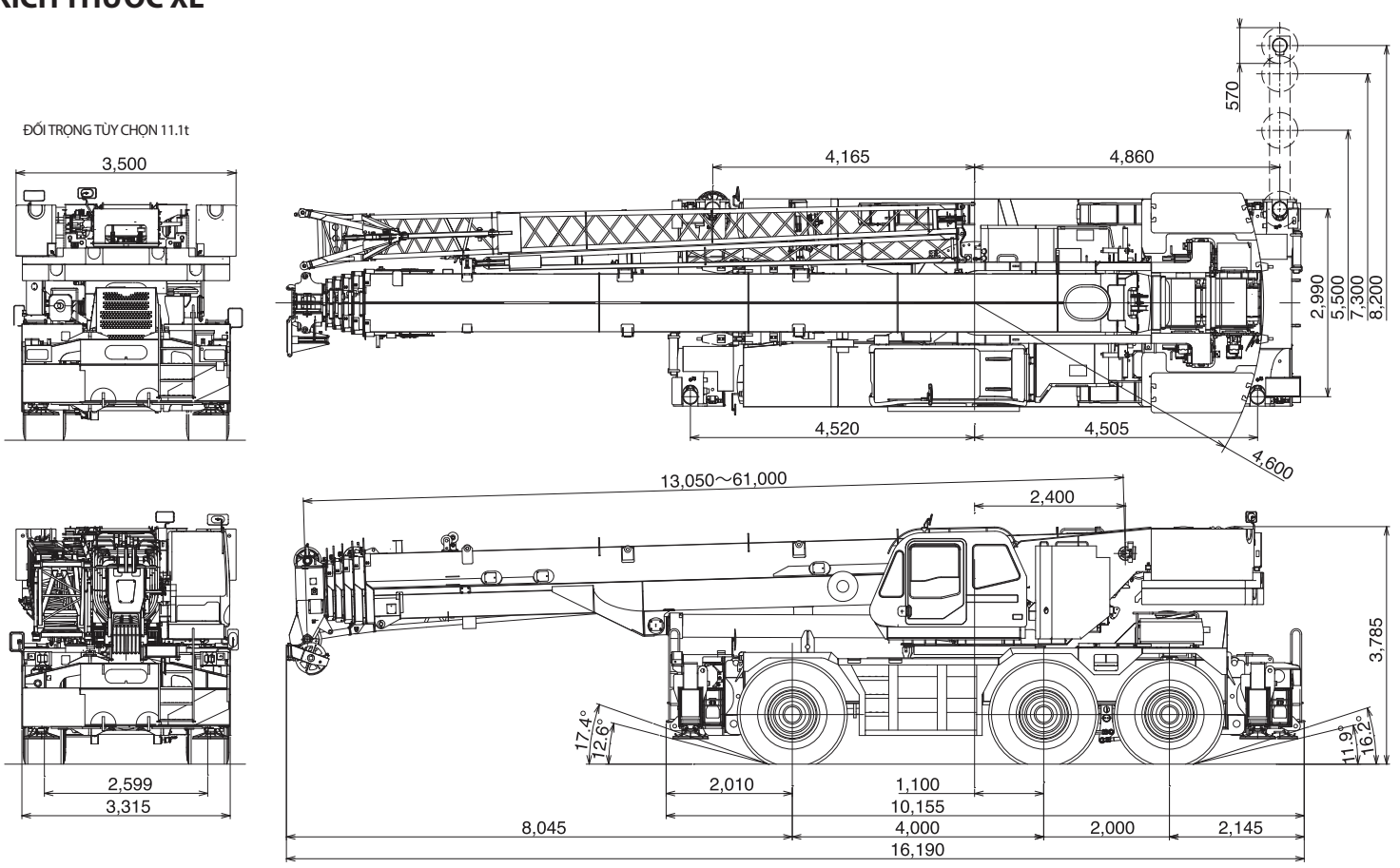

Ghi chú: Kích thước với góc nghiêng cần là -1,5°.

GR-1450EX

BẢNG BIỂU ĐỒ TẢI

SỨC NÂNG CHO PHÉP (TẤN) ISO4035

ĐẶC TÍNH KỸ THUẬT SỐ GR-1450E-2-00101/EX-03

CẦN CHÍNH

Đơn vị: x1,000kg

Đối trọng 29.3t trên chân chống được đẩy ra tối đa (8,2m) - Quay 360 độ

B \ A	13.1m	17.4m	21.8m	26.2m	30.6m	35.0m	39.4m	43.8m	48.2m	52.6m	57.0m	61.0m
2.50	**145.0	90.7	79.0									
3.00	*110.6	90.7	79.0	37.0								
3.50	*101.5	90.7	79.0	66.0								
4.00	93.6	90.1	79.0	66.0	37.0							
4.50	85.9	83.7	79.0	66.0	48.2							
5.00	79.3	78.1	75.8	66.0	48.2	35.2						
5.50	73.5	73.2	71.0	66.0	48.2	35.2						
6.00	68.3	68.3	66.7	63.5	48.2	38.7						
6.50	63.7	64.1	63.6	60.5	48.2	37.5	30.1					
7.00	59.6	60.0	60.2	57.8	48.2	35.9	30.1					
7.50	56.0	56.4	56.5	55.3	48.2	35.2	30.1	22.1				
8.00	52.7	53.1	53.2	52.9	48.0	35.2	29.5	23.9				
9.00	46.8	47.3	47.5	47.2	44.8	35.2	27.9	23.9	17.2			
10.00	37.3	41.7	41.9	41.6	41.6	35.2	26.2	22.9	18.9	13.5		
11.00		37.1	37.3	37.5	37.7	33.2	24.4	22.0	18.9	15.0		
12.00		33.4	33.5	34.3	33.9	31.5	22.7	21.0	18.4	15.0	12.0	
14.00		27.8	27.6	28.4	28.0	28.4	20.9	19.2	16.9	15.0	12.0	10.4
16.00			23.3	24.0	24.3	24.3	19.3	17.1	15.5	14.1	12.0	10.4
18.00			21.2	20.2	21.3	20.7	17.8	15.4	14.3	13.1	12.0	10.4
20.00				18.1	17.8	17.3	16.5	14.0	12.9	12.1	11.2	10.2
22.00				15.4	15.2	14.6	15.2	12.7	11.8	11.2	10.4	9.6
24.00					13.0	13.6	13.1	11.7	10.8	10.4	9.8	9.0
26.00					11.3	11.9	11.4	10.8	10.1	9.6	9.1	8.4
28.00					8.2	10.5	9.9	9.6	9.4	8.8	8.5	7.8
30.00						9.3	8.7	9.1	8.6	8.2	8.0	7.3
32.00						8.3	7.7	8.0	7.5	7.7	7.4	6.7
34.00							6.8	7.1	6.9	7.0	6.6	6.2
36.00							6.1	6.3	6.5	6.2	5.8	5.8
38.00								5.9	5.8	5.5	5.1	5.1
40.00								5.5	5.2	4.9	4.5	4.5
42.00									4.6	4.4	3.9	3.9
44.00									4.2	3.9	3.4	3.4
46.00										3.4	3.0	3.0
48.00										3.1	2.6	2.6
50.00										2.7	2.2	2.2
52.00											1.9	1.9
54.00											1.7	1.6
56.00												1.3

**Vùng phía trước với trang bị đặc biệt

* Với trang bị đặc biệt

A: Chiều dài cần (m)

B: Bán kính tải (m)

CẦN PHỤ

Đơn vị: x1,000kg

Đối trọng 29.3t trên chân chống được đẩy ra tối đa (8,2m) - Quay 360 độ

C	61.0m Cần chính + 10.3m Cần phụ					
	0°		20°		40°	
	R	W	R	W	R	W
81.5	13.2	5.5	17.3	5.5	20.3	5.2
81	13.9	5.5	18.1	5.5	21.0	5.1
80	15.9	5.5	19.7	5.4	22.4	4.9
79	17.2	5.5	21.3	5.3	23.7	4.8
78	18.8	5.5	22.5	5.1	25.1	4.7
77	20.3	5.5	23.8	4.9	26.3	4.5
76	21.9	5.5	25.3	4.8	27.6	4.4
75	23.3	5.3	26.6	4.7	28.8	4.3
73	26.1	5.0	29.2	4.4	31.2	4.1
70	29.8	4.5	32.9	4.1	34.6	3.8
68	32.3	4.3	35.2	3.9	36.8	3.6
65	35.9	4.0	38.6	3.6	39.9	3.4
63	38.0	3.7	40.8	3.5	42.0	3.3
60	41.3	3.4	43.7	3.2	45.0	3.1
58	43.4	3.2	45.8	3.0	46.7	2.9
55	46.4	3.0	48.6	2.8	49.4	2.7
53	48.2	2.8	50.4	2.7	51.1	2.6
50	50.8	2.5	52.6	2.3	53.1	2.2
48	52.2	2.2	54.0	2.0	54.5	1.9
45	54.3	1.8	56.1	1.7	56.4	1.6
43	55.7	1.6	57.3	1.4		
40	57.7	1.3	59.2	1.2		
38	58.9	1.1	60.2	1.0		
35	60.8	0.9	61.8	0.8		
33						
30						
28						
25						
E	1					

C	61.0m Cần chính + 18.0m Cần phụ					
	0°		20°		40°	
	R	W	R	W	R	W
81.5	15.1	3.7	22.4	3.7	27.2	3.2
81	16.1	3.7	23.0	3.7	28.2	3.2
80	17.7	3.7	25.0	3.7	29.6	3.1
79	19.6	3.7	26.7	3.7	31.2	3.1
78	21.5	3.7	28.3	3.6	32.6	3.0
77	23.0	3.7	29.8	3.5	34.0	3.0
76	24.9	3.7	31.4	3.4	35.4	3.0
75	26.6	3.7	32.7	3.3	36.6	2.9
73	29.7	3.7	35.5	3.1	39.3	2.9
70	33.9	3.4	39.3	2.9	42.8	2.7
68	36.7	3.3	41.9	2.8	45.1	2.6
65	40.6	3.0	45.6	2.6	48.2	2.4
63	43.3	2.9	47.9	2.5	50.5	2.4
60	46.8	2.6	51.3	2.4	53.3	2.2
58	49.2	2.5	53.3	2.2	55.3	2.2
55	52.4	2.3	56.3	2.1	57.8	2.0
53	54.3	2.1	58.0	1.9	59.1	1.7
50	56.8	1.7	60.1	1.5	60.9	1.3
48	58.6	1.5	61.7	1.3	62.2	1.1
45	60.8	1.1	63.7	1.0	64.1	0.9
43	62.3	0.9	64.9	0.8		
40						
38						
35						
E	1					

C: Góc nghiêng cần khi mang tải (°)

R: Bán kính tải (m)

W: Sức nâng cho phép (Đơn vị: x 1000kg)

E : Số đường cáp luồn trên mỏ móc